www.bsmarkabolt.hu

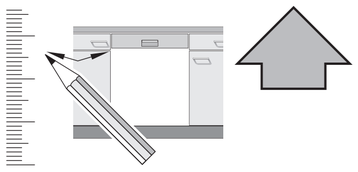

de	Montageanleitung	el	Οδηγίες εγκατάστασης	tr	Kurulum talimatları	sl	Navodila za montažo	ar	يكركتالمميلعت	he	הוראות התקנה
	über den Kundendienst erhältlich		διαθέσιμο από την υπηρεσία εξυπηρέτησης πελατών		müşteri hizmetlerinden temin edilebilir		na voljo prek pooblaščenega servisa		يمكن الحصول عليها من خدمة العملاء		זמין דרך שירות הלקוחות
en	Installation instructions	es	Instrucciones de montaje	ru	Инструкция по установке	sr	Uputstva za montažu	ko	설치 설명서	id	Petunjuk pemasangan
	Available from our after-sales service		disponible a través del Servicio de Atención al Cliente		можно приобрести через сервисную службу		može se dobiti preko korisničkog servisa		고객 서비스센터를 통해 구입 가능		Tersedia di Layanan Pelanggan
fr	Notice d'installation	pt	Instruções de instalação	cs	Pokyny k instalaci	et	Paigaldusjuhised	zh	安装说明	kk	Орнату нұсқаулықтар
	disponible via le service après-vente		pode ser adquirido nos nossos Serviços Técnicos		k dostání v zákaznickém servisu		saadaval hooldekeskuse kaudu		可向客户服务索取		сервистік қызмет арқылы алуға болады
nl	Installatie-instructies	sv	Installationsanvisningar	pl	Instrukcje montażu	lt	Įrengimo instrukcijos	uk	Інструкція з монтажу	zh-hk	安裝說明
	bij de servicedienst verkrijgbaar		går att beställa via service		do nabycia w punkcie serwisowym		galima įsigyti klientų aptarnavimo tarnyboje		Через сервісну службу		可向售後服務站索取
it	Istruzioni d'installazione	no	Installasjonsveiledning	hu	Telepítési útmutató	lv	Uzstādīšanas instrukcijas	ro	Instrucțiuni de instalare	zh-tw	安裝說明
	disponibile presso il servizio di assistenza clienti		fås hos kundeservice		a vevőszolgálaton keresztül kapható		var saņemt klientu apkalpošanas dienestā		se pot obține de la serviciul de asistență pentru clienți		可向客戶服務單位索取
		fi	Asennusohjeet	hr	Upute za instalaciju	sk	Pokyny na inštaláciu	bg	Инструкции за монтаж	uz	O'rnatish bo'yicha yo'riqnomalar
			saatavissa huoltopalvelusta		može se kupiti kod servisne službe		dostupné prostredníctvom zákazníckeho servisu		предоставя се от службата за обслужване на клиенти		sotishdan keyingi xizmat orqali olish mumkin
		da	Installationsvejledning	mk	Упатства за инсталирање	sq	Udhëzimet e instalimit	ja	設置説明書	is	Uppsetningarleiðbeiningar
			Fås hos kundeservice		достапно преку сервисната служба		marja e mundshme përmes shërbimit të klientit		カスタマーサービスを通じて入手可能		fáanlegt gegnum notendaþjónustuna

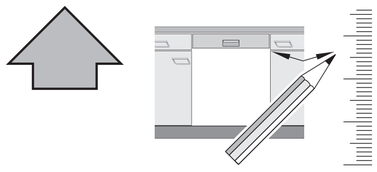
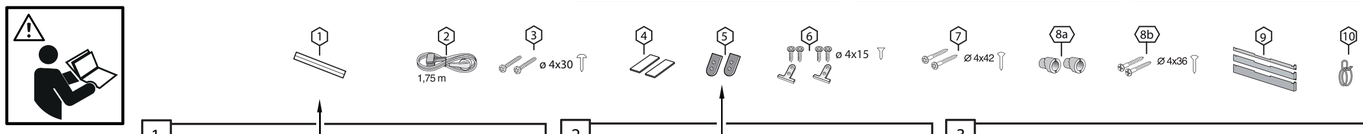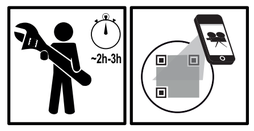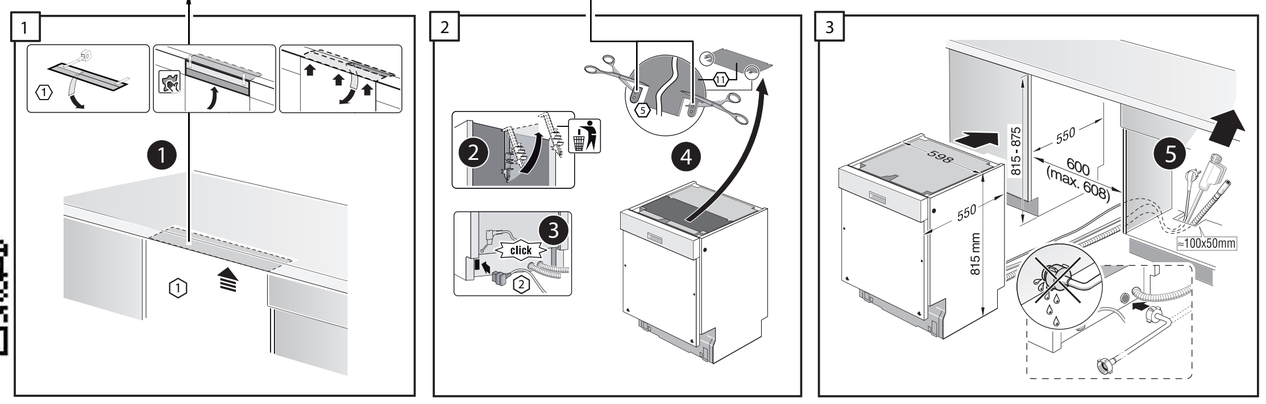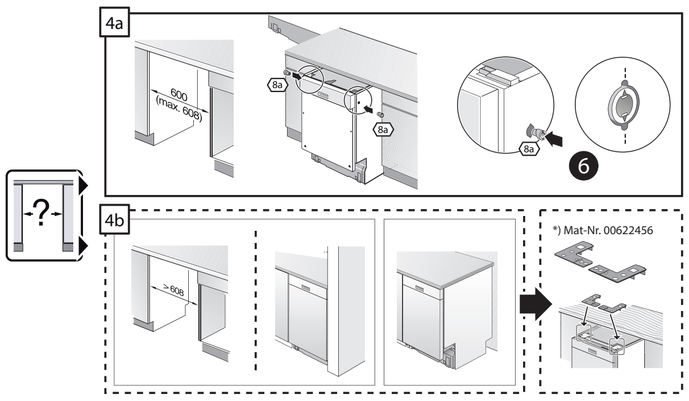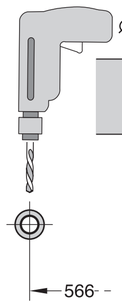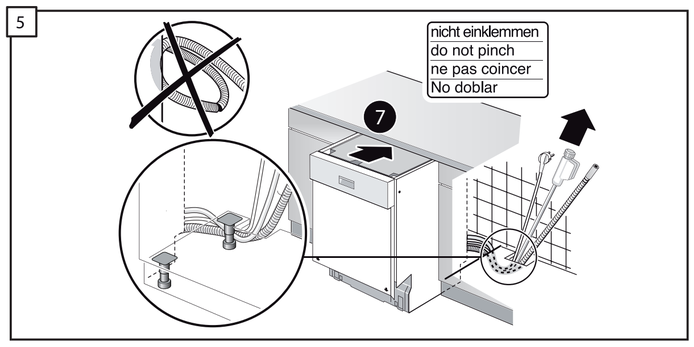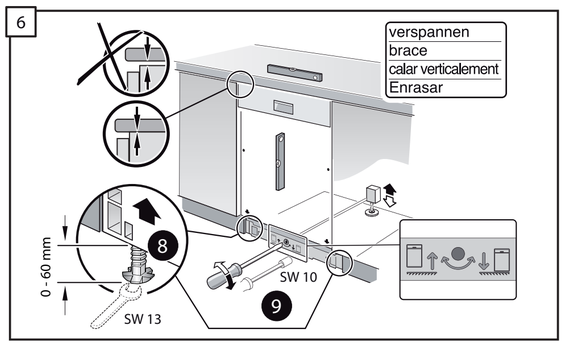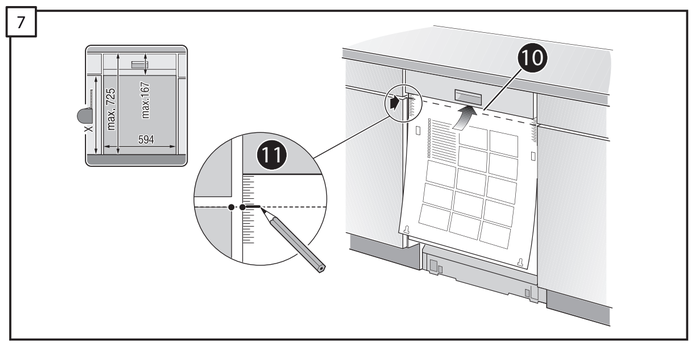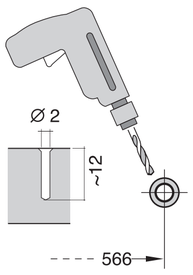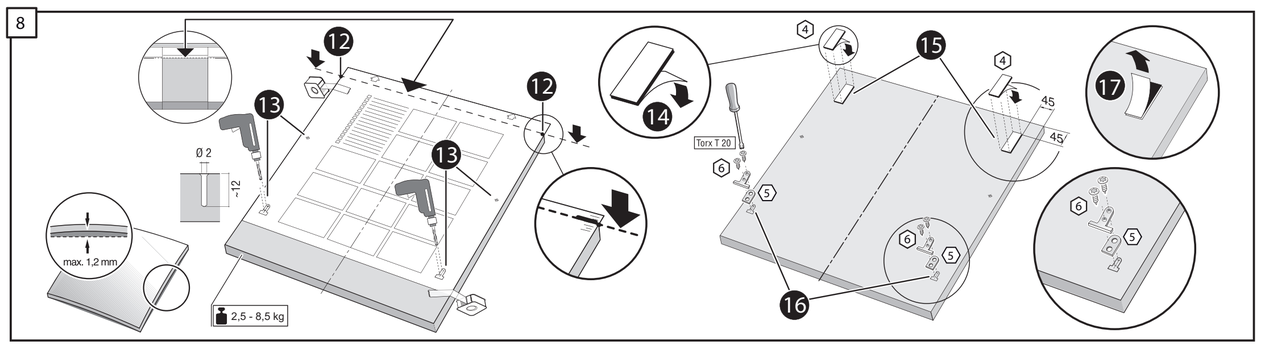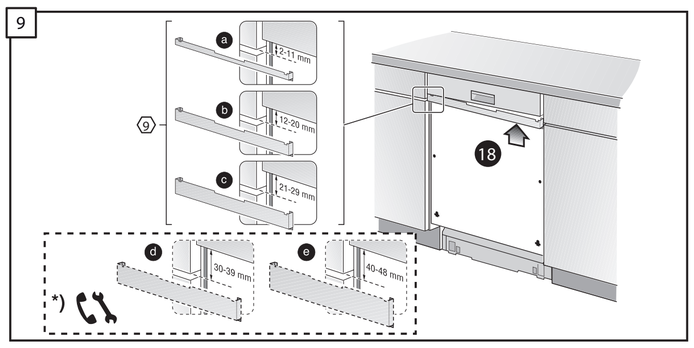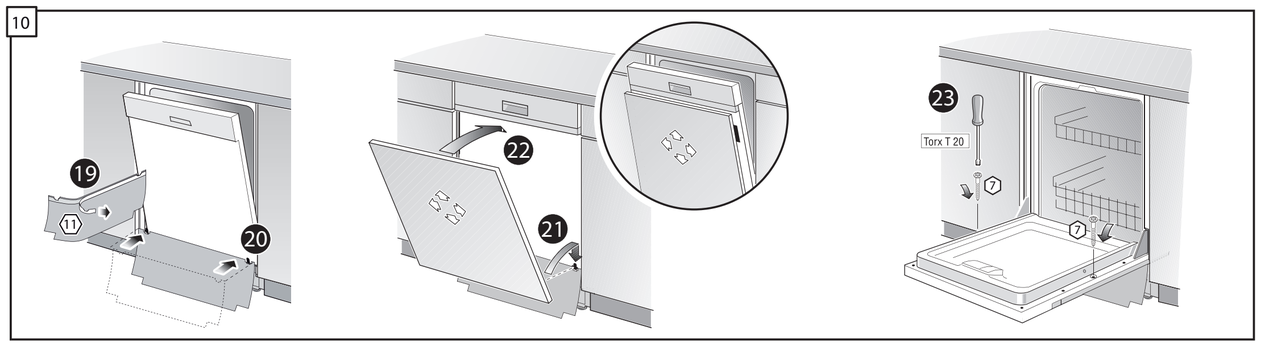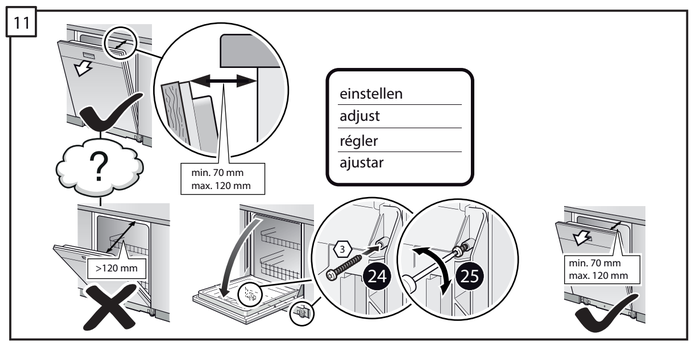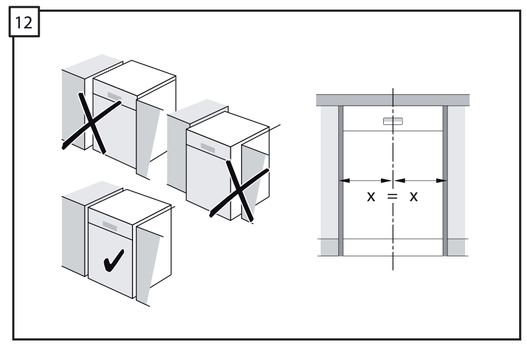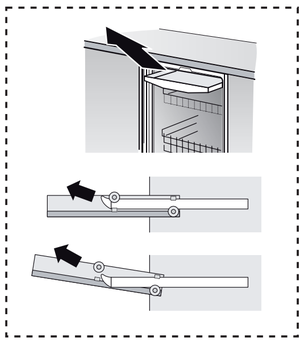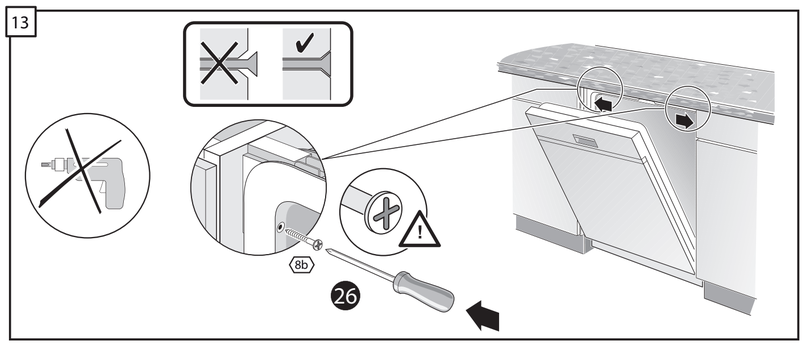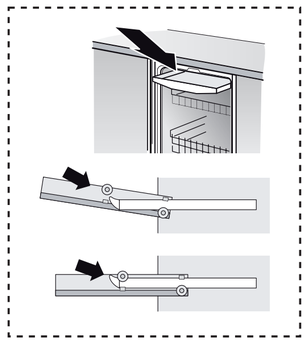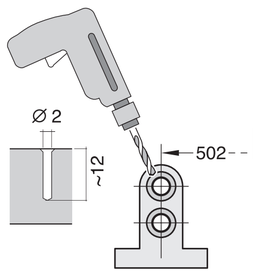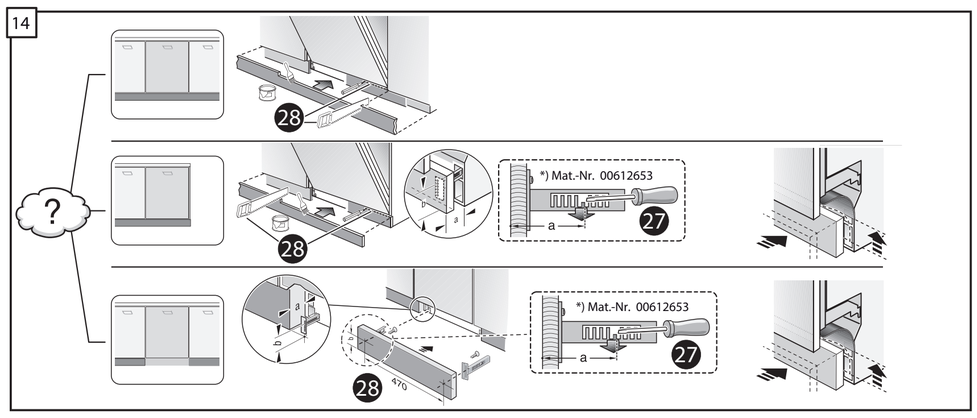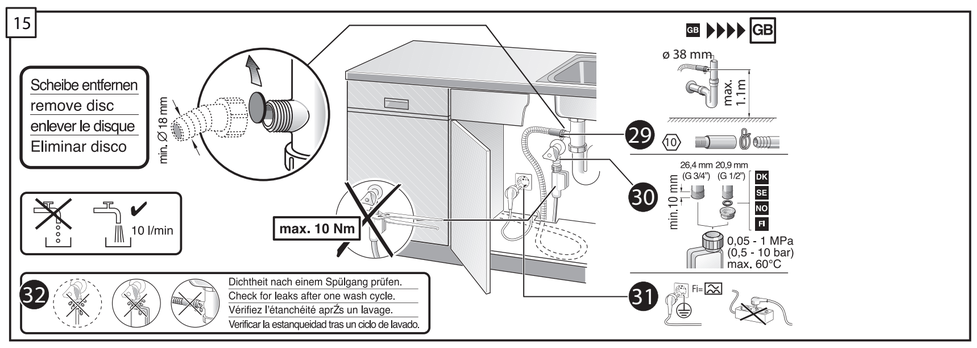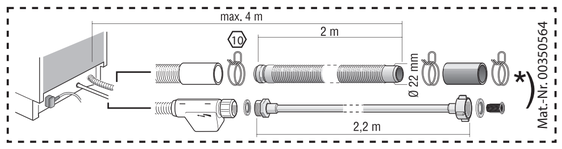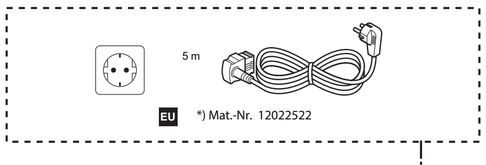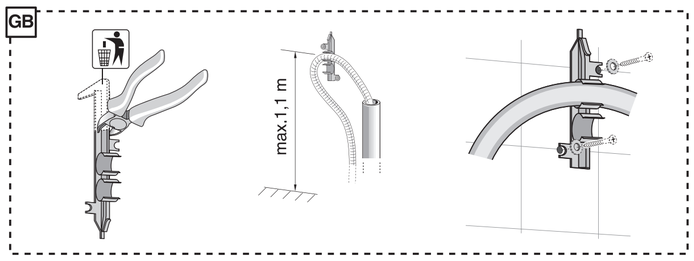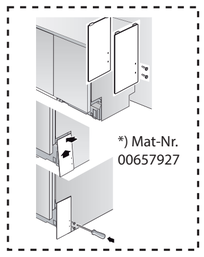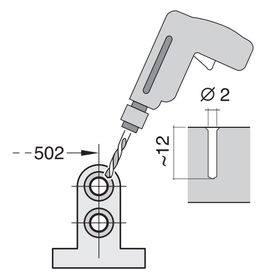
64x Integr. Niro-Leisten - 81,5 cm GS
9001 999 578 (0503)