Serie | 6 Mosogatógépek

SMV68MX07E

SuperSilence Mosogatógép, 60 cm
Teljesen integrálható készülék

A++

A nyugalom szigetét hozza el Önnek. SuperSilence mosogatógép, Csendes programmal.

- **Extra szárítás:** a nehezen szárítható edényekre kifejlesztett erős szárítási program
- **Csendes program és SuperSilence:** figyelemre méltóan halk - 42dB, a Csendes program használatával még kevesebb.
- **Üveg 40°C program:** kifejezetten a kényes üvegek mosogatásához és szárításához kifejlesztett program.
- **VarioFlex kosárrendszer érintési pontokkal:** továbbfejlesztett variációs lehetőségek, piros színnel kiemelve.
- **TimeLight:** a programfutás állapota és a hátralévő idő tisztán olvasható a padlóra vetített nagyfelbontású képről.

Műszaki adatok

Vízfogyasztás (l) :	6,5
Kiviteli forma :	Beépíthető készülék
Magasság munkalappal (mm) :	815
Beépítési méretigény (ma x szé x mé) :	815-875 x 600 x 550
Mélység 90 fokban nyitott ajtóval (mm) :	1150
Állítható lábak :	Igen - csak elöl
Láb maximális állíthatósága (mm) :	60
Állítható lábazat :	Vízszintes és függőleges
Nettó súly (kg) :	40,0
Bruttó súly (kg) :	42,0
Teljesítményigény (W) :	2400
Biztosíték :	10
Feszültség (V) :	220-240
Frekvencia (Hz) :	60; 50
Csatlakozókábel hossza (cm) :	175
Dugós csatlakozó típusa :	EU-csatlakozó, földelt
Bevezető-tömlő hossza :	165
Kifolyó-tömlő hossza :	190
EAN-kód :	4242002983073
Terítékek száma :	13
Energiahatékonysági osztály :	A++
Súlyozott éves energiafogyasztás (kWh/annum) :	262
Energiafogyasztás (kWh) :	0,92
Villamosenergia-fogyasztás bekapcsolva hagyott üzemmódban (W) :	0,50
Villamosenergia-fogyasztás kikapcsolt üzemmódban (W) :	0,50
Súlyozott éves vízfogyasztás (l/annum) :	1820
Szárítóhatás :	A
Referencia-program :	Eco
Referencia-program időtartama (min) :	195
Zajszint (dB (A) re 1 pW) :	42
Beépítési mód :	Teljesen beépíthető

4 242002 983073

Serie | 6 Mosogatógépek

SMV68MX07E

SuperSilence Mosogatógép, 60 cm Teljesen integrálható készülék

A nyugalom szigetét hozza el Önnek. SuperSilence mosogatógép, Csendes programmal.

Energiatakarékosság és teljesítmény

- 13 teríték mosogatására alkalmas
- Energiaosztály: A++
- Energiafelhasználás eco program 50 °C-on: 262 kWh/év, szabvány szerinti évi 280 tisztítási ciklus alapján, hidegvíz bekötés esetén. A tényleges energiafogyasztás függ a készülék használati módjától.
- Energiafogyasztás eco program 50 °C-on: 0.92 kWh
- Vízfogyasztás eco program 50 °C-on: 1820 Liter/év, 280 szabvány tisztítási ciklus alapján. A tényleges fogyasztás függ a készülék használati módjától.
- Vízfelhasználás eco program 50 °C-on: 6.5 l
- Programidő eco program 50 °C-on: 195 perc
- Zajszint: 42 dB (re 1 pW)
- Zajszint (csendes programon): 40(A) re 1 pW
- Vízfelhasználás az auto 45-65°C programon: már 5 litertől, szennyezettségtől függően

Programok és felszereltség

- 8 program: Intenzív 70 °C, Auto 45-65 °C, Eco 50 °C, Csendes 50 °C, Üveg 40 °C, 1h 65 °C, Gyors 45 °C, Előöblítés
- 4 speciális opció: Intenzív zóna, VarioSpeed Plus, Higiénia Plus, Extra szárítás
- Gép ápolás program
- 5 mosogatási hőmérséklet
- ActiveWater vízrendszer
- Water management intelligens vízkezelési rendszer
- TouchControl (fém)
- Kezelés az ajtó felső részéről
- Kijelzés színe: piros/fehér
- DosierAssistent, új mosogatószer adagoló
- EcoSilenceDrive, csendes BLDC motor
- AquaSensor, Töltöttségszenzor
- auto 3in1 funkció: 3in1 tabletta alkalmazásakor a program automatikusan ehhez igazodik
- Hőcserélő
- EcoDrying: eco szárítás
- Váltókar technika
- Regeneráló elektronika
- Öntisztító szűrő 3 részes hullámos szűrőrendszerrel
- Akusztikus programvége jelzés
- TimeLight
- Elektronikus só-utántöltés jelzés
- Elektronikus öblítőszerhiány jelzés
- VarioFlex kosárrendszer piros színű érintési pontokkal

Komfort és biztonság

- AquaStop, 24 órás elektronikus vízvédelmi rendszer
- Időprogramozás 1-24 óra között
- Elektronikus maradékidő jelzés percben
- XXL ezüst színű mosogatókosarak kihúzó fogantyúval
- Állítható magasságú felső kosár, 3 szintű "RackMatic" rendszerrel
- 2 lehajtható rész a felső kosárban
- 4 lehajtható rész az alsó kosárban
- 2 csészetartó a felső kosárban
- ServoSchloss, könnyített ajtózáródás
- AquaMix, üvegvédelmi rendszer
- Elölről állítható hátsó készülékláb
- Páraterelő lemez tartozékként

Műszaki adatok

- Teljesítményfelvétel kikapcsolt/ üzemkész állapotban: 0.5 W / 0.5 W
- Szárítási hatékonyság: A (A-tól G-ig terjedő skálán)
- Az információk az eco program 50 °C-ra vonatkoznak. Ez a program szabvány szerint megfelel a szokványosan

szennyezett edény tisztításának és a leghatékonyabb energia- és vízfogyasztás kombinációnak.

- A "bekapcsolva hagyva" üzemmód időtartama: 0 perc
- Teljesen integrálható készülék
- Belső tér anyaga: nemesacél
- Készülékméret (Ma x Sz x Mé): 81.5 x 59.8 x 55 cm

Serie | 6 Mosogatógépek

SMV68MX07E

SuperSilence Mosogatógép, 60 cm
Teljesen integrálható készülék

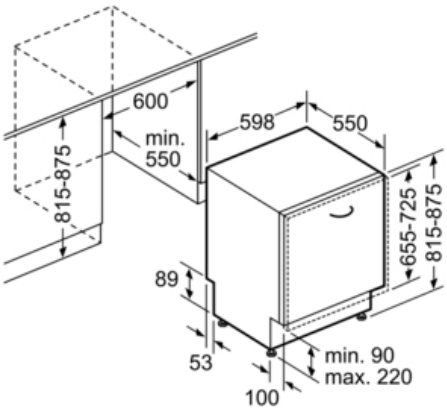

Méretek mm-ben