Serie | 8 Mikrohullámú sütők

HNG6764S6, nemesacél

Mikrohullám- és AddedSteam funkcióval kombinált sütő

Beépíthető sütő PerfectBake sütőszenzorral, PerfectRoast maghőmérővel, mikrohullámmal és AddedSteam hozzáadott gőzzel: Tökéletes és ropogós végeredmény, hihetetlenül rövid idő alatt.

- **PerfectBake sütőszenzor és PerfectRoast maghőmérő:** Tökéletes megoldások bármilyen sütési feladathoz.
- **4D hőlégbefúvás:** Teljesen egyenletes hőeloszlás a sütőtérben - bármely sütési szinten.
- **Mikrohullám gőz funkcióval:** Gyors és tökéletes újramelegítés.
- **DishAssist:** az optimális sütési funkció, hőmérséklet és idő automatikus beállítása számtalan ételhez.
- **Home Connect:** háztartási készülékek okos csatlakozással a még egyszerűbb mindennapi életért.

Műszaki adatok

Mikrohullámú készülékek fajtája :	Sütő mikrohullámmal kombinálva
Vezérlési mód :	Elektronikus
Előlap színe / anyaga :	Nemesacél
A készülék méretei (mm) :	595 x 594 x 548
Sütőtér méretei (mm) :	357.0 x 480 x 392.0
Csatlakozókábel hossza (cm) :	120
Nettó súly (kg) :	48,0
Bruttó súly (kg) :	50,0
EAN-kód :	4242002808314
Max. mikrohullámú teljesítmény (W) :	800
Teljesítményigény (W) :	3600
Biztosíték :	16
Feszültség (V) :	220-240
Frekvencia (Hz) :	50; 60
Dugós csatlakozó típusa :	EU-csatlakozó, földelt

Beépített tartozék

1 x Sütőlap zománcozott
1 x Kombirács
1 x Univerzális serpenyő

4 242002 808314

Különleges (megvásárolható) tartozék

HEZ6RCF0 :

Serie | 8 Mikrohullámú sütők

HNG6764S6, nemesacél

Mikrohullám- és AddedSteam funkcióval kombinált sütő

Beépíthető sütő PerfectBake sütőszenzorral, PerfectRoast maghőmérővel, mikrohullámmal és AddedSteam hozzáadott gőzzel: Tökéletes és ropogós végeredmény, hihetetlenül rövid idő alatt.

Sütőtípus / sütési módok

- Sütő mikrohullámmal 14 sütési funkcióval:
  4D hőlégbefúvás, HotAir eco hőlégbefúvás, Alsó/felső sütés, Alsó/felső sütés eco, Légkeveréses grillezés, Nagy felületű grill, Kis felületű grill, Pizza-funkció, Alsó sütés, Intenzív sütés, Kímélő párolás, Edény-előmelegítés, Aszalás, Melegen tartás
- További funkciók gőzzel: Regenerálás, Forralás
- További funkciók mikrohullámmal: mikrohullám, mikrohullámmal kombinált sütés
- Pontos hőfokszabályozás: 30 °C - 300 °C
- Mikrohullámú teljesítmény: 800 W, 5 fokozat (90 W,180 W,360 W,600 W,800 W), Inverter technológiával
- Sütőtér térfogata: 67 l

Design

- Univerzális kezelőgyűrű
- Sütőtér bevonata: Zománc antracit színben

Tisztítás

- Pirolitikus öntisztítás
- Pirolitikusan tisztítható tartozékok (sütőtepsi és tepsitartó sín)
- Mikrohullám-szigetelő ajtó

Komfort

- 3 részes, egyenként 2,5" méretű, színes, grafikus TFT kijelző, teljes TouchControl felülettel
- Hőmérséklet beállítási javaslatok
  Aktuális hőmérséklet-kijelzés
  Felfűtés-ellenőrzés
  Sabbath beállítás
- További funkciók:
  Vízkőtlenítő program
  Szárító funkció
- Alsó rögzítésű sütőajtó, SoftClose csillapított záródás, SoftOpen csillapított nyitás
- Sütést támogató rendszer: Assist funkció, a kiválasztott étel automatikus elkészítése
- PerfectBake sütőszenzor
  PerfectRoast maghőmérő
- Elektronikus óra
- Gyors felfűtés
- LED világítás, világítás minden szinten, kikapcsolható
- Víztartály: 1 l
- Víztartály telítettség-kijelzéssel
- Gőzfejlesztés a párolótéren kívül
- Hűtőventilátor
- Nemesacél ventilátor
- Információs gomb
- Egyenes fogantyú
- Home Connect képes WiFi-n keresztül

Kihúzó-rendszer

- Sütőtér, kihúzórendszerrel, 1-szintű, pirolitikusan tisztítható

Tartozékok

- 1 x Sütőlap, zománcozott, 1 x Kombirács, 1 x Univerzális serpenyő

Környezet és biztonság

- Elektronikus ajtózár
  Gyermekzár
  Biztonsági kikapcsolás
  Maradékhő kijelzés
  Start/Stop gomb
  Nyitott ajtó érzékelés

Műszaki adatok

- Hálózati kábel hossza: 120 cm
- Elektromos csatlakozási érték: 3.6 kW
- Készülék méretei (ma x sz x mé): 595 mm x 594 mm x 548 mm
- Beépítési méretigény (ma x szé x mé): 585 mm - 595 mm x 560 mm - 568 mm x 550 mm
- "Kérjük vegye figyelembe a beépítési rajzon feltüntetett méreteket"
- Extra hőszigetelésű sütőajtó (max.30°C)

Serie | 8 Mikrohullámú sütők

HNG6764S6, nemesacél

Mikrohullám- és AddedSteam funkcióval kombinált sütő

Beépítés egy főzőfelülettel

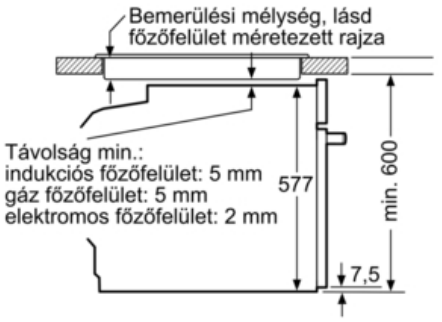

Méretek mm-ben

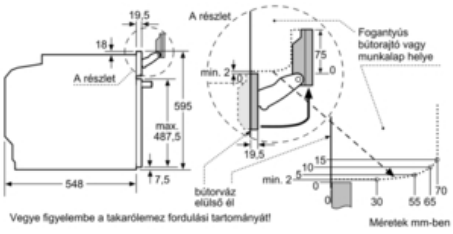

Ha a készüléket főzőfelület alá építi be, vegye figyelembe az alábbi munkalap-vastagságot (adott esetben alátéttel együtt).
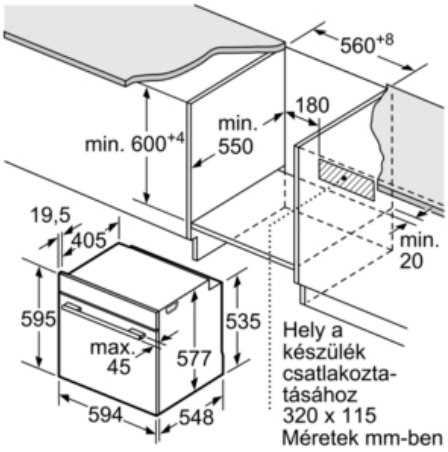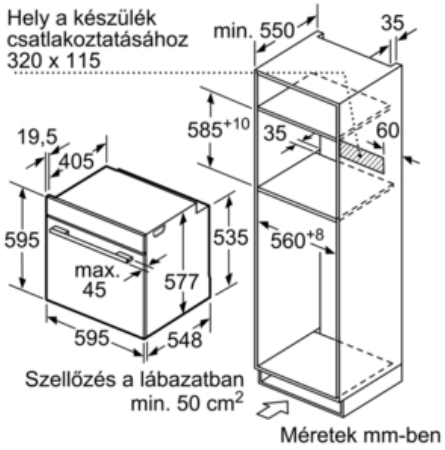
Főzőfelület típusa	**min. munkalapvastagság**	
	felületből kiemelkedő	felülettel szintben levő
Indukciós főzőfelület	37 mm	38 mm
Teljes felületű indukciós főzőfelület	47 mm	48 mm
Gáz főzőfelület	30 mm	34 mm
Elektromos főzőfelület	27 mm	30 mm